HAMAMATSU
PHOTON IS OUR BUSINESS

照射ユニット
A12084シリーズ

■特長
●材料表面の過剰加熱を防ぐ特殊光学系

■用途
●樹脂溶着
●熱処理

■概要
焼損防止を目的とした照射ユニットです。ビームスポット中心が過剰に加熱されるのを防ぐことができます。

■一般定格

項目	定格	単位
使用温度 *1	+10 ～ +30	°C
保存温度 *1	0 ～ +50	°C
保存および使用湿度 *1	60以下	%
使用場所	高度2000 m以下の屋内	—

*1 結露なきこと

■仕様

項目		A12084-01A	A12084-02A	単位
対応LD加熱光源 LD-HEATER		LD加熱光源 LD-HEATER L10060シリーズ		—
対応LD照射光源 SPOLD®		LD照射光源 SPOLD® L13920シリーズ		—
外形寸法 (W × H × D)		約70 × 約69 × 約204	約70 × 約69 × 約227	mm
保護ガラス *1	ホルダ外径	φ60		mm
	ホルダ厚さ	7.5		mm
質量				g
ファイバ接続部		約850	約900	—
光学特性	集光倍率	D80コネクタレセプタクル相当	D207コネクタレセプタクル相当	倍
	作動距離 (WD)	約70 ～ 約95		mm
	入射最大光出力 *2	500		W
	レーザ光透過率	85以上		%

*1 保護ガラス J9929-05内蔵
*2 接続するファイバ端の光出力

■外形寸法図（単位: mm）

●A12084-01A

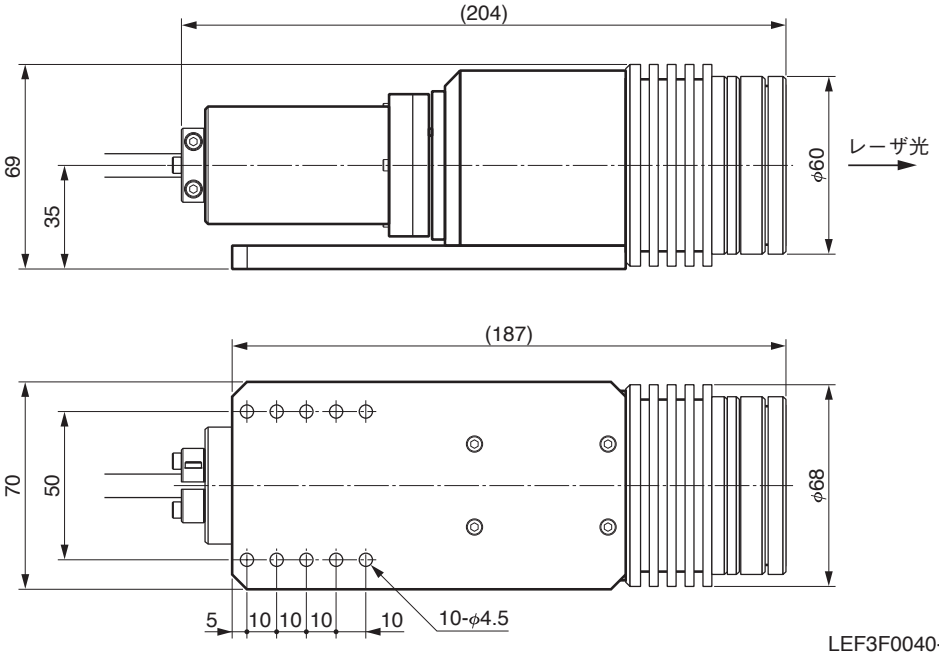

LEF3F0040-01-2

●A12084-02A

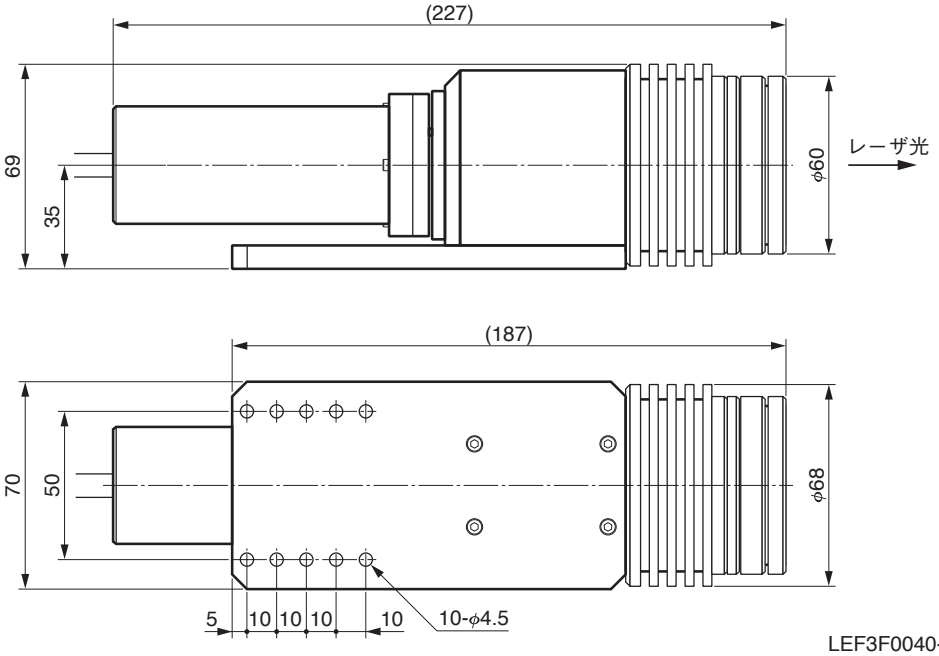

LEF3F0040-02

●本資料の記載内容は2019年11月現在のものです。製品の仕様は、改良等のため予告なく変更することがあります。

浜松ホトニクス株式会社 www.hamamatsu.com

□仙台営業所 〒980-0021 仙台市青葉区中央3-2-1（青葉通プラザ11階） TEL (022)267-0121 FAX (022)267-0135
□東京営業所 〒100-0004 東京都千代田区大手町2-6-4（常盤橋タワー11階） TEL (03)6757-4994 FAX (03)6757-4997
□中部営業所 〒430-8587 浜松市中央区砂山町325-6（日本生命浜松駅前ビル） TEL (053)459-1112 FAX (053)459-1114
□大阪営業所 〒541-0052 大阪市中央区安土町2-3-13（大阪国際ビル10階） TEL (06)6271-0441 FAX (06)6271-0450
□西日本営業所 〒812-0013 福岡市博多区博多駅東1-13-6（いちご博多イーストビル5階） TEL (092)482-0390 FAX (092)482-0550
□レーザ事業部 営業推進グループ 〒438-0193 静岡県磐田市下神増314-5 TEL (0539)63-0230 FAX (0539)62-2205

Cat. No. LAPL3010J02
JAN. 2025