HAMAMATSU
PHOTON IS OUR BUSINESS

集光レンズユニット
A12803-30-Fxxxシリーズ

■特長
●倍率変更が容易（光ファイバ取外し不要）

■用途
●レーザはんだ付け
●樹脂溶着
●熱処理

■概要
本製品は、SPOLD® LD照射光源用照射ユニット専用の集光レンズユニットです。集光レンズユニットを交換することにより、簡便に集光倍率を変更できます。

■一般定格

項目	定格	単位
使用温度 注)	+10 ～ +30	°C
保存温度 注)	-20 ～ +50	°C
保存および使用湿度 注)	60以下	%
使用場所	高度2000 m以下の屋内	—

注）結露なきこと

■仕様

項目	A12803-30-F050	A12803-30-F100	A12803-30-F150	A12803-30-F200	単位
対応LD照射光源	L14140シリーズ / L13920シリーズ（A12803-30シリーズ使用時）				—
作動距離 *1	約44	約96	約148	約198	mm
レーザ光透過率	95以上				%
外形寸法 (D × L) *2	ϕ30 × 8.5				mm
質量	10以下				g

*1 光学設計値: 取り付けた照射ユニットの保護ガラスホルダ端からの距離
*2 公差は外形寸法図を参照すること

●組み合わせ表　A12803-30-F50/F100

対応照射ユニット			集光レンズユニット			
A12803シリーズ			A12803-30-F050		A12803-30-F100	
型名	集光倍率	作動距離	集光倍率	作動距離	集光倍率	作動距離
A12803-30-10SA/DA	1倍	44 mm	—	—	2倍	96 mm
A12803-30-20SA/DA	2倍	96 mm	1倍	44 mm	—	—
A12803-30-40DA	4倍	96 mm	2倍	44 mm	—	—
A12803-30-80DA	8倍	96 mm	4倍	44 mm	—	—

注）集光スポット径はレーザ伝送光ファイバのコア径×集光倍率で決定します。
注）作動距離：保護ガラスホルダ端からの距離

●組み合わせ表　A12803-30-F150/F200

対応照射ユニット			集光レンズユニット			
A12803シリーズ			A12803-30-F150		A12803-30-F200	
型名	集光倍率	作動距離	集光倍率	作動距離	集光倍率	作動距離
A12803-30-10SA/DA	1倍	44 mm	3倍	148 mm	4倍	198 mm
A12803-30-20SA/DA	2倍	96 mm	3倍	148 mm	4倍	198 mm
A12803-30-40DA	4倍	96 mm	6倍	148 mm	8倍	198 mm
A12803-30-80DA	8倍	96 mm	—	—	—	—

注）集光スポット径はレーザ伝送光ファイバのコア径×集光倍率で決定します。
注）作動距離：保護ガラスホルダ端からの距離

■外形寸法図（単位: mm）

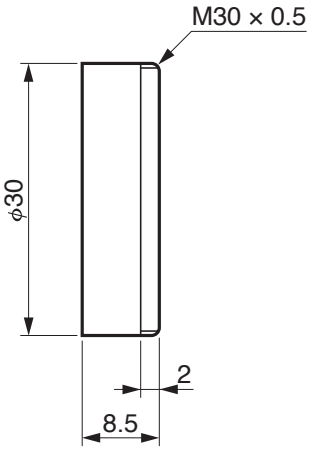

LHA3B0025-20

注）指示なき公差は±0.2 mmとする。

■集光レンズユニット取り付けイメージ

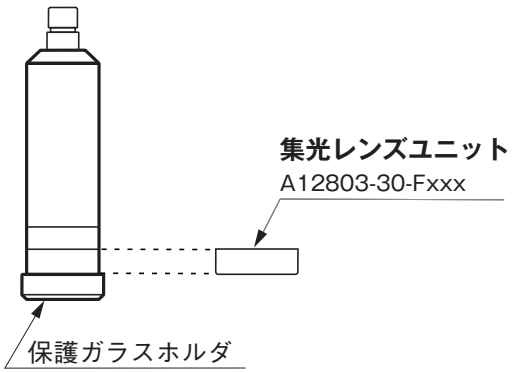

●本資料の記載内容は2021年3月現在のものです。製品の仕様は、改良等のため予告なく変更することがあります。

浜松ホトニクス株式会社　www.hamamatsu.com

□仙台営業所　〒980-0021　仙台市青葉区中央3-2-1（青葉通プラザ11階）　TEL (022)267-0121　FAX (022)267-0135
□東京営業所　〒100-0004　東京都千代田区大手町2-6-4（常盤橋タワー11階）　TEL (03)6757-4994　FAX (03)6757-4997
□中部営業所　〒430-8587　浜松市中央区砂山町325-6（日本生命浜松駅前ビル）　TEL (053)459-1112　FAX (053)459-1114
□大阪営業所　〒541-0052　大阪市中央区安土町2-3-13（大阪国際ビル10階）　TEL (06)6271-0441　FAX (06)6271-0450
□西日本営業所　〒812-0013　福岡市博多区博多駅東1-13-6（いちご博多イーストビル5階）　TEL (092)482-0390　FAX (092)482-0550
□レーザ事業部 営業推進グループ　〒438-0193　静岡県磐田市下神増314-5　TEL (0539)63-0230　FAX (0539)62-2205

Cat. No. LAPL3004J05
JAN. 2025