HAMAMATSU
PHOTON IS OUR BUSINESS

# 照射ユニット
# A15182-30-xxxAシリーズ

## ■特長

●レーザ照射位置をカメラで観察可能
（カメラは別途ご用意ください）
●微小なレーザ集光点の位置合わせが容易
●Cマウント採用のため、任意のカメラを搭載可能
●レーザカットフィルタ搭載のため、加工観察が容易
●LD照射光源SPOLD®に適した同軸観察照射ユニット

## ■用途

●レーザはんだ付け
●樹脂溶着
●熱処理

## ■概要

LD照射光源SPOLD®用照射ユニットシリーズに、同軸観察タイプを新たにラインアップしました。レーザ照射位置をカメラで観察できるため、カテーテルの溶着部やガイドワイヤの溶接部等、微小なレーザ集光点の位置合わせが容易に行えます。

## ■一般定格

| 項目 | 定格 | 単位 |
|---|---|---|
| 使用温度 注） | +10 ～ +30 | °C |
| 保存温度 注） | -20 ～ +50 | °C |
| 保存および使用湿度 注） | 60以下 | % |
| 使用場所 | 高度2000 m以下の屋内 | ― |

注）結露なきこと

# 照射ユニット A15182-30-xxxAシリーズ

## ■仕様

### ●LD照射光源 L14140シリーズ用

| 項目 | | A15182-30-10SA | A15182-30-20SA | A15182-30-40SA | A15182-30-80SA | 単位 |
|---|---|---|---|---|---|---|
| 対応LD照射光源 | | LD照射光源 L14140シリーズ | | | | — |
| 外形寸法 (W × H × D) 注1) | | 約76 × 約134.5 × 約38（取付プレート除く） | | | | mm |
| 保護ガラス 注2) | ホルダ外径 注1) | φ32 | | | | mm |
| | ホルダ厚さ 注1) | 5.5 | | | | mm |
| 質量 | | 500以下 | | | | g |
| ファイバ接続部 | | SMAコネクタ | | | | — |
| CCDカメラ接続部 | | Cマウント | | | | — |
| 光学特性 | 集光倍率 注3) | 約1倍 | 約2倍 | 約4倍 | 約8倍 | — |
| | 作動距離 (WD) 注4) | 44 ± 2 | 96.5 ± 2 | 98 ± 4 | 99 ± 8 | mm |
| | 集光角θ（全角） | 26 | 13 | 7 | 4 | °（度） |
| | レーザ光透過率 注5) | 85以上 | | | | % |
| CCD実視野 | 1/2インチカメラ | 約6.4 × 約4.8 | 約12.8 × 約9.6 | | | mm |
| | 1/3インチカメラ | 約4.8 × 約3.6 | 約9.6 × 約7.2 | | | mm |
| | 1/4インチカメラ | 約3.6 × 約2.7 | 約7.2 × 約5.4 | | | mm |

注1）公差は外形寸法図を参照すること
注2）レンズ鏡筒先端にM30・P0.5ネジにて装着、φ25 mm・t1.0 mm保護ガラス内蔵
注3）光学設計値: 集光倍率用の集光レンズユニットを取り付けた場合
注4）光学設計値: 保護ガラスホルダ端からの距離、レーザ波長915 nmの場合
注5）レーザ伝送光ファイバ出力端のレーザ光出力に対する照射ユニット出力比

### ●LD照射光源 L13920シリーズ用

| 項目 | | A15182-30-10DA | A15182-30-20DA | A15182-30-40DA | A15182-30-80DA | 単位 |
|---|---|---|---|---|---|---|
| 対応LD照射光源 | | LD照射光源 L13920シリーズ | | | | — |
| 外形寸法 (W × H × D) 注1) | | 約76 × 約134.5 × 約38（取付プレート除く） | | | | mm |
| 保護ガラス 注2) | ホルダ外径 注1) | φ32 | | | | mm |
| | ホルダ厚さ 注1) | 5.5 | | | | mm |
| 質量 | | 500以下 | | | | g |
| ファイバ接続部 | | D80コネクタレセプタクル相当 | | | | — |
| CCDカメラ接続部 | | Cマウント | | | | — |
| 光学特性 | 集光倍率 注3) | 約1倍 | 約2倍 | 約4倍 | 約8倍 | — |
| | 作動距離 (WD) 注4) | 44 ± 2 | 96.5 ± 2 | 98 ± 4 | 99 ± 8 | mm |
| | 集光角θ（全角） | 24 | 12 | 6 | 3 | °（度） |
| | レーザ光透過率 注5) | 85以上 | | | | % |
| CCD実視野 | 1/2インチカメラ | 約6.4 × 約4.8 | 約12.8 × 約9.6 | | | mm |
| | 1/3インチカメラ | 約4.8 × 約3.6 | 約9.6 × 約7.2 | | | mm |
| | 1/4インチカメラ | 約3.6 × 約2.7 | 約7.2 × 約5.4 | | | mm |

注1）公差は外形寸法図を参照すること
注2）レンズ鏡筒先端にM30・P0.5ネジにて装着、φ25 mm・t1.0 mm保護ガラス内蔵
注3）光学設計値: 集光倍率用の集光レンズユニットを取り付けた場合
注4）光学設計値: 保護ガラスホルダ端からの距離、レーザ波長940 nmの場合
注5）レーザ伝送光ファイバ出力端のレーザ光出力に対する照射ユニット出力比

## ■外形寸法図（単位: mm）

### ■A15182-30-xxSA

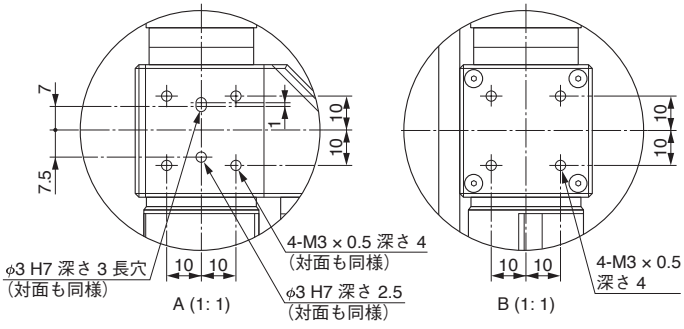


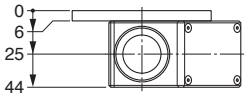


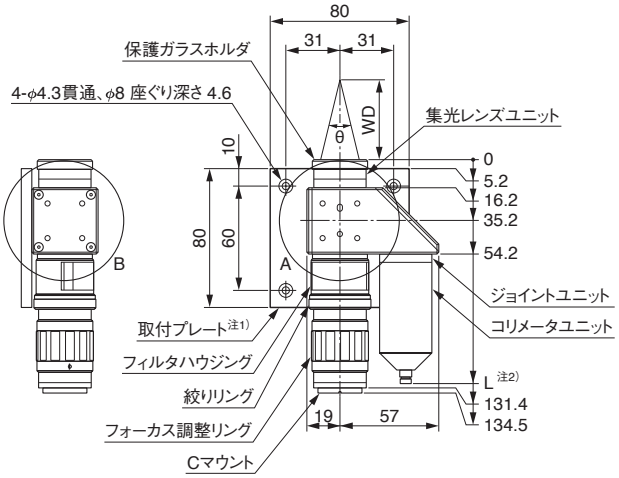


※指示なき公差は±0.1 mmとする。
注1）照射ユニットの固定はA部の取付穴あるいは取付プレートを使って行ってください。
取付プレートは反対面へ取付も可能です。
注2）Lは下記仕様をご参照ください。

| 型名 | 集光倍率 | L (mm) |
|---|---|---|
| A15182-30-10SA | 1倍 | 129.0 |
| A15182-30-20SA | 2倍 | 129.0 |
| A15182-30-40SA | 4倍 | 110.0 |
| A15182-30-80SA | 8倍 | 96.0 |

LEF3F0030-11

### ■A15182-30-xxDA

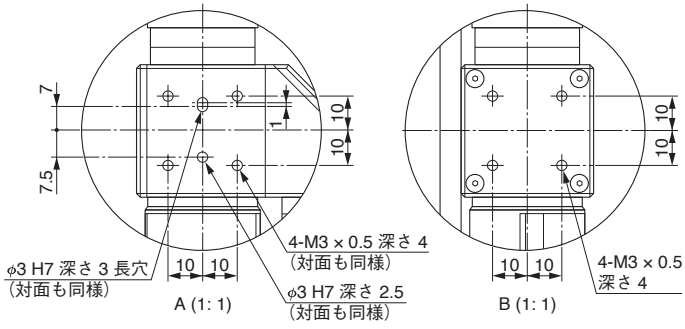


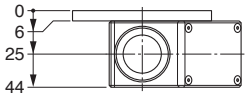


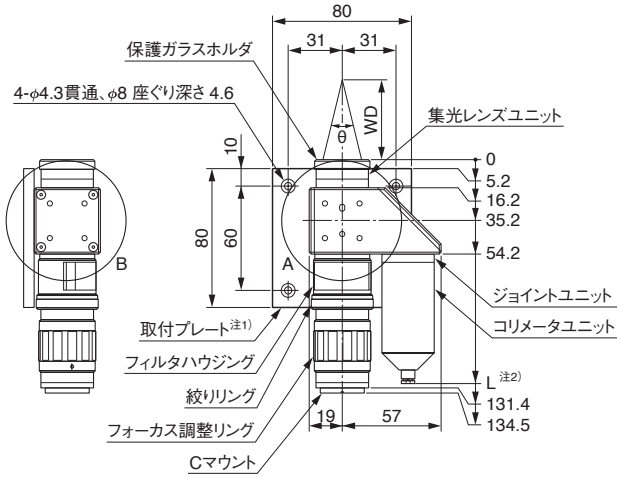


※指示なき公差は±0.1 mmとする。
注1）照射ユニットの固定はA部の取付穴あるいは取付プレートを使って行ってください。
取付プレートは反対面へ取付も可能です。
注2）Lは下記仕様をご参照ください。

| 型名 | 集光倍率 | L (mm) |
|---|---|---|
| A15182-30-10DA | 1倍 | 129.1 |
| A15182-30-20DA | 2倍 | 129.1 |
| A15182-30-40DA | 4倍 | 110.1 |
| A15182-30-80DA | 8倍 | 96.1 |

LEF3F0030-10

●本資料の記載内容は2019年5月現在のものです。製品の仕様は、改良等のため予告なく変更することがあります。

**浜松ホトニクス株式会社** www.hamamatsu.com

□仙台営業所 〒980-0021 仙台市青葉区中央3-2-1（青葉通プラザ11階） TEL (022)267-0121 FAX (022)267-0135
□東京営業所 〒100-0004 東京都千代田区大手町2-6-4（常盤橋タワー11階） TEL (03)6757-4994 FAX (03)6757-4997
□中部営業所 〒430-8587 浜松市中央区砂山町325-6（日本生命浜松駅前ビル） TEL (053)459-1112 FAX (053)459-1114
□大阪営業所 〒541-0052 大阪市中央区安土町2-3-13（大阪国際ビル10階） TEL (06)6271-0441 FAX (06)6271-0450
□西日本営業所 〒812-0013 福岡市博多区博多駅東1-13-6（いちご博多イーストビル5階） TEL (092)482-0390 FAX (092)482-0550
□レーザ事業部 営業推進グループ 〒438-0193 静岡県磐田市下神増314-5 TEL (0539)63-0230 FAX (0539)62-2205

Cat. No. LAPL3005J02
JAN. 2025