HAMAMATSU
PHOTON IS OUR BUSINESS

DDL同軸ユニット A15185シリーズ

■特長

●同軸観察
●同軸温度計測（2色法対応可能）
●落下防止機能付

DDL同軸ユニット A15185-111

■概要

照射ユニット A14132シリーズを搭載した直接集光型レーザダイオード（以下「DDL」）に取り付ける同軸ユニットです。DDL同軸ユニット A15185-111は温度計とCCDカメラが搭載でき、同軸温度計測および同軸観察が可能になります。

注）温度計とCCDカメラは別途お客様でご用意ください。

■シリーズ構成

品名	型名	仕様
DDL同軸ユニット	A15185-111	同軸温度計測、同軸観察対応
	A15185-11N	同軸温度計測対応
拡張ユニット	A15185-000-B	同軸観察対応

DDL同軸ユニット A15185-111

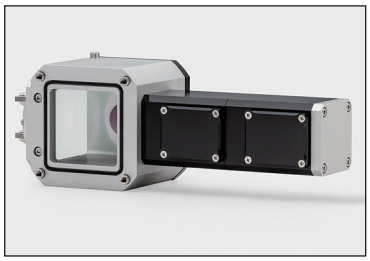

＝

DDL同軸ユニット A15185-11N

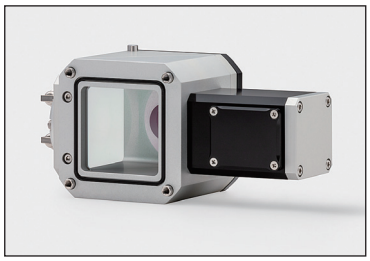

＋

拡張ユニット A15185-000-B

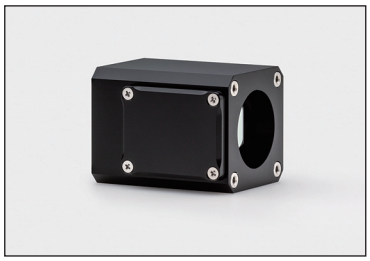

浜松ホトニクス株式会社

DDL同軸ユニット A15185 シリーズ

■一般仕様

項目	定格値	単位
動作温度	+5 ～ +40	°C
保存温度 *1 *2	0 ～ +50	°C
推奨保管温度 *3	+5 ～ +30	°C
使用相対湿度 *4	≦60	%

*1 凍結する可能性がある場合はDDL同軸ユニット内の水抜きをすること。
*2 装置などへ組み込んだ後の非動作時や輸送時を考慮した温度。
*3 本製品を装置などへ組み込む前の保管する温度。
*4 結露なきこと。

■仕様

●DDL同軸ユニット

項目			定格値		単位
			A15185-11N	A15185-111	
対応動作モード			CW		—
対応波長範囲			940 ± 40		nm
最大入射光出力			3		kW
レーザ光伝送効率			≧90		%
冷却方式			水冷		—
冷却水条件（冷却水入口）	導電率 *1		0.5 ～ 1.2		μS/cm
	パーティクル		10		μm
	温度		+15 ～ +30		°C
	圧力		0.7		MPa
	流量		0.6 ～ 3		L/min
	適合冷却ホース	外径	約φ6		mm
		内径	約φ4		mm
拡張ユニット接続部			1.035”-40UNS（めねじ）		—
外形寸法 (W × H × D)			約146 × 約79 × 約71	約206 × 約79 × 約71	mm
質量			約1	約1.3	kg
保護機能			落下防止機能		—

*1 蒸留水も使用可能。

●拡張ユニット

項目	定格値	単位
拡張ユニット接続部	1.035”-40UNS（めねじ）	—
外形寸法 (W × H × D)	約79 × 約45 × 約45	mm
質量	約300	g

DDL同軸ユニット A15185 シリーズ

図1　外形寸法図（単位:mm）

●DDL同軸ユニット A15185-11N

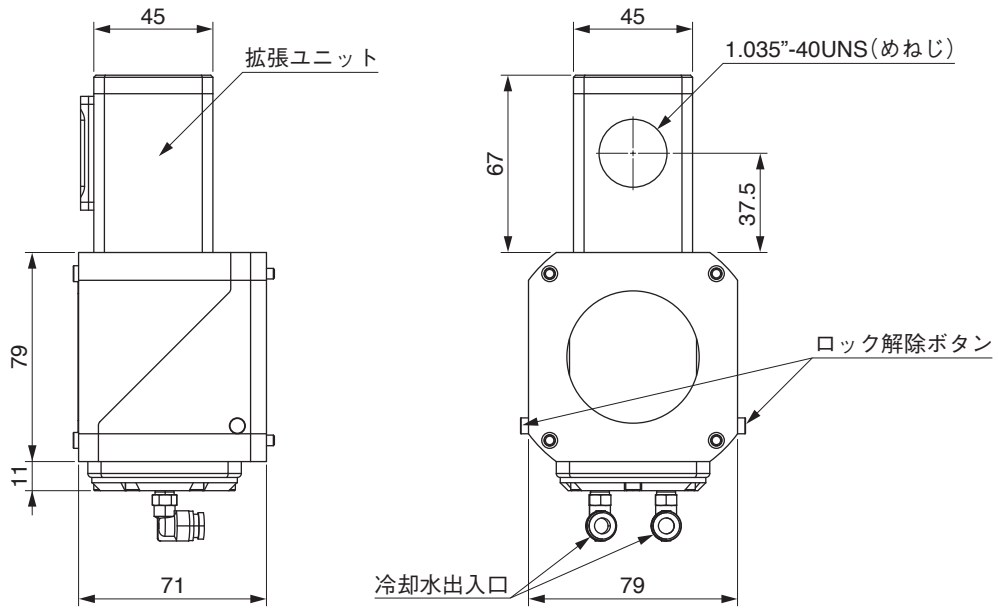

注）指示なき公差は、JIS B 0405-m（中級）による。

LEF3F0009-06-3

●DDL同軸ユニット A15185-111

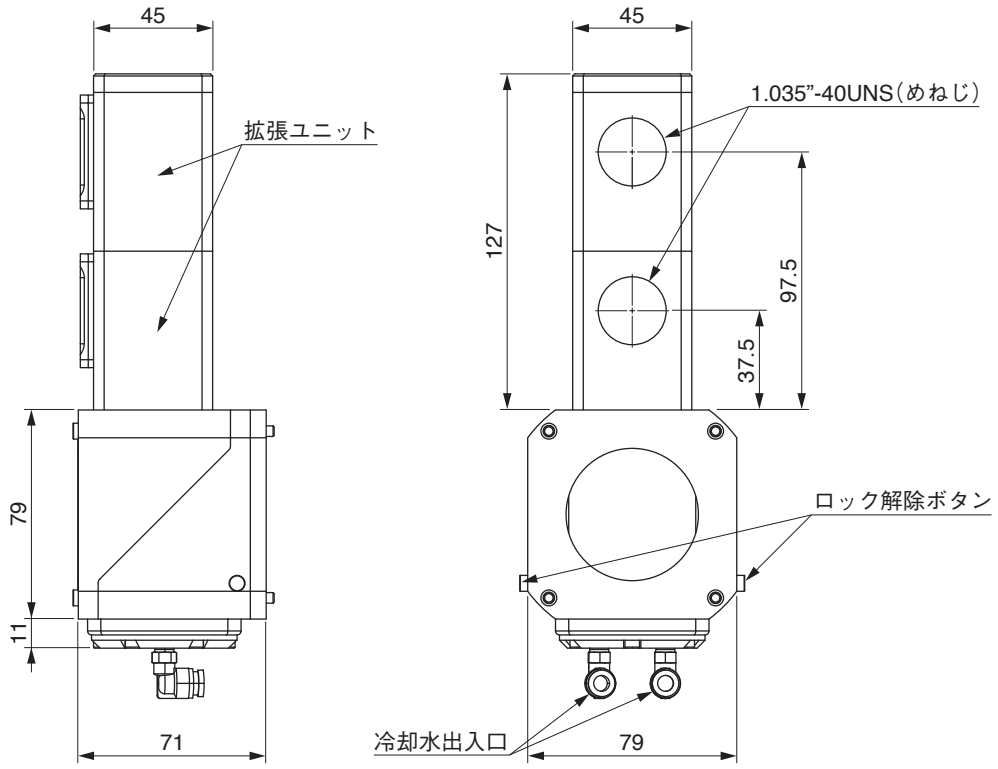

注）指示なき公差は、JIS B 0405-m（中級）による。

LEF3F0009-54-A

DDL同軸ユニット A15185 シリーズ

●拡張ユニット A15185-000-B

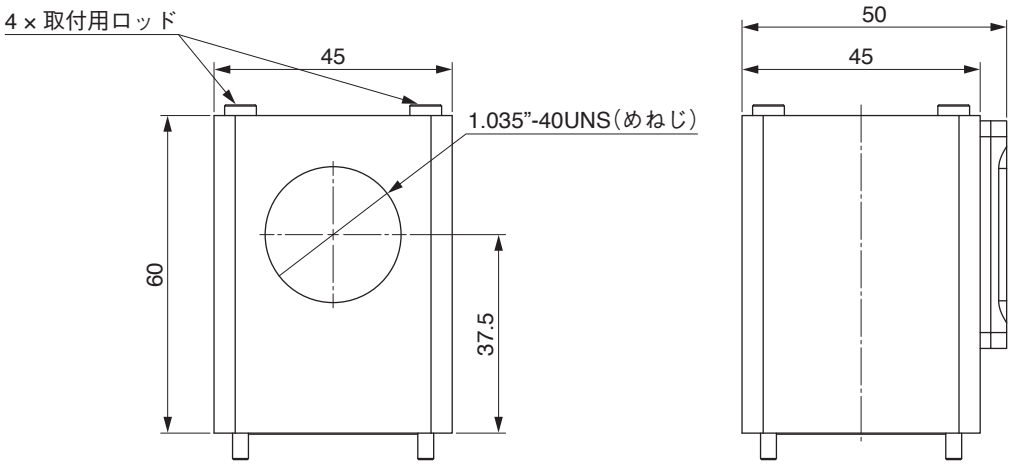

注）指示なき公差は、JIS B 0405-m（中級）による。

LEF3F0009-43-1

●DDLへの搭載図（DDL同軸ユニット A15185-111搭載）

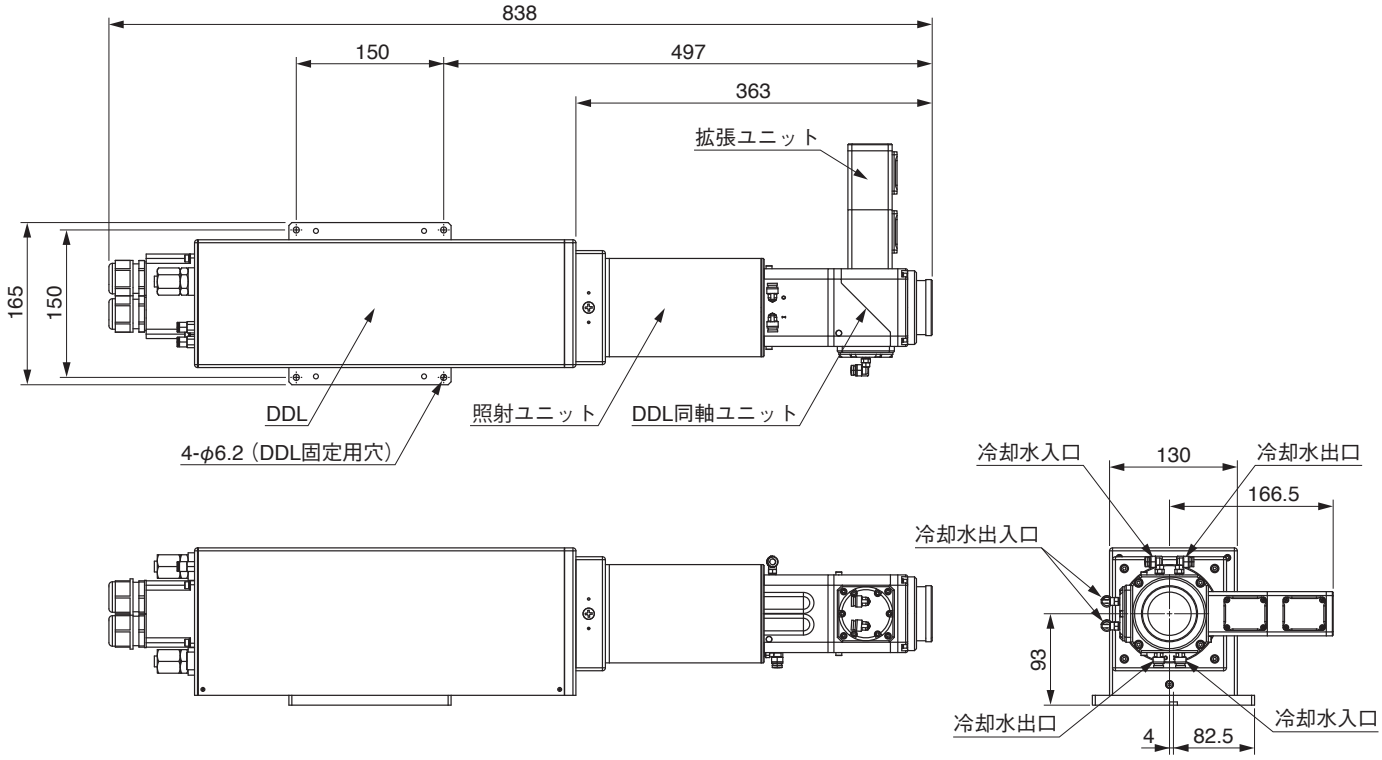

注）指示なき公差は、JIS B 0405-m（中級）による。

LEF3F0009-44-1

●本資料の記載内容は2021年3月現在のものです。製品の仕様は、改良等のため予告なく変更することがあります。

浜松ホトニクス株式会社 www.hamamatsu.com

□仙台営業所 〒980-0021 仙台市青葉区中央3-2-1（青葉通プラザ11階） TEL (022)267-0121 FAX (022)267-0135
□東京営業所 〒100-0004 東京都千代田区大手町2-6-4（常盤橋タワー11階） TEL (03)6757-4994 FAX (03)6757-4997
□中部営業所 〒430-8587 浜松市中央区砂山町325-6（日本生命浜松駅前ビル） TEL (053)459-1112 FAX (053)459-1114
□大阪営業所 〒541-0052 大阪市中央区安土町2-3-13（大阪国際ビル10階） TEL (06)6271-0441 FAX (06)6271-0450
□西日本営業所 〒812-0013 福岡市博多区博多駅東1-13-6（いちご博多イーストビル5階） TEL (092)482-0390 FAX (092)482-0550
□レーザ事業部 営業推進グループ 〒438-0193 静岡県磐田市下神増314-5 TEL (0539)63-0230 FAX (0539)62-2205

Cat. No. LDDL3010J02
JAN. 2025