HAMAMATSU
PHOTON IS OUR BUSINESS

パルス固体レーザ
L11038-11

■特長
●パルスエネルギー: 2 mJ
●縦単一モード対応可能
●SHG(第2高調波)、THG(第3高調波)のカスタム対応が可能
●メンテナンスフリー

■用途
●各種分析(LIBS、テラヘルツ、ラマン分光、光音響、質量分析)
●アブレーション加工(穴あけ、リペア)

■概要
小型レーザヘッドでありながら、2 mJの高エネルギー出力が可能な受動Qスイッチ型の短パルスレーザです。レーザ共振器を一体型にすることで、共振器のアライメント調整の必要ないメンテナンスフリー・コンパクトを実現しました。

■一般定格

項目	値	単位
動作温度 *1	+15 ～ +35	°C
保存温度	-10 ～ +45	°C
動作相対湿度 *1	60以下	%
保存相対湿度 *1	70以下	%
設置場所	屋内（直射日光無）	—
冷却方式	空冷	—
AC入力電源仕様	AC100-240 V(許容範囲 ±10 V) 50/60 Hz、300 VA以下(Fuse T6.3 A)	—
ヘッド質量	3	kg
電源質量	8	kg

*1 結露なきこと。

■仕様

項目	Min.	Typ.	Max.	単位
中心波長	1063	1064	1065	nm
パルスエネルギー	0.5	2	2.5	mJ
繰り返し周波数	—	100	—	Hz
パルス幅 (FWHM)	0.5	1.25	2	ns
ビーム品質 (M^2)	2	4	5	—
出力安定性	—	—	1.5	%rms / 30 min@25°C
ビーム拡がり角	—	—	20	mrad

パルス固体レーザ L11038-11

図1　パルス時間波形(例)

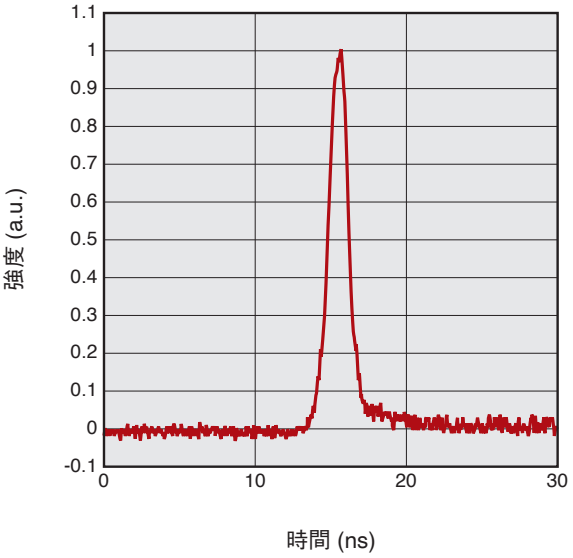

LJA3Q00175

図2　パルスエネルギー(例)

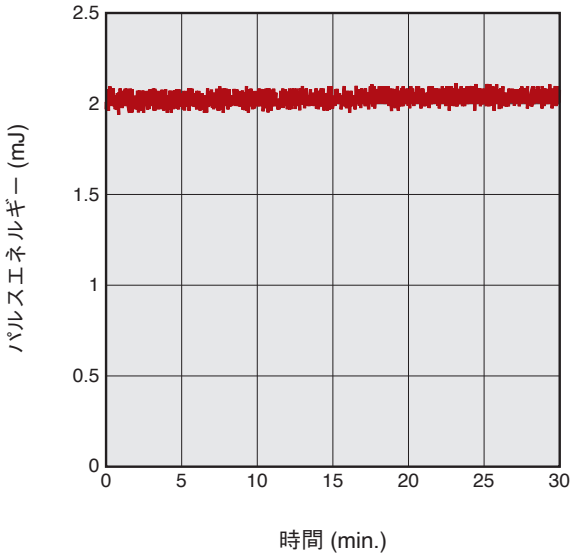

LJA3Q00176

図3　外形寸法図 (単位: mm)

●レーザヘッド

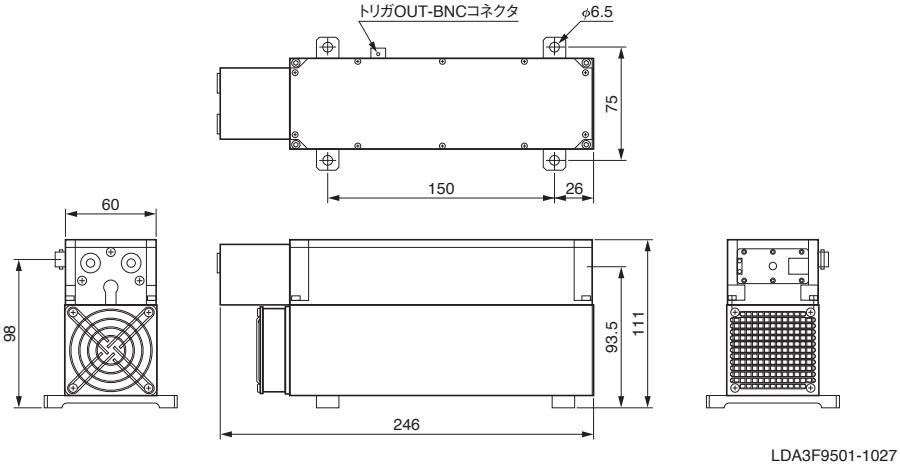

LDA3F9501-1027

●電源コントローラ

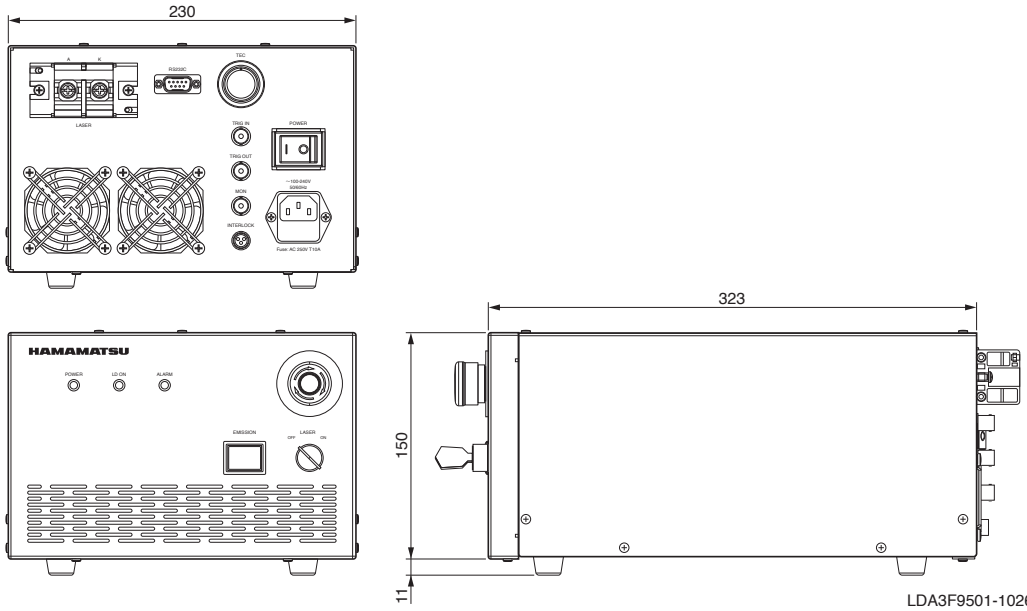

LDA3F9501-1026

図4　名称および機能

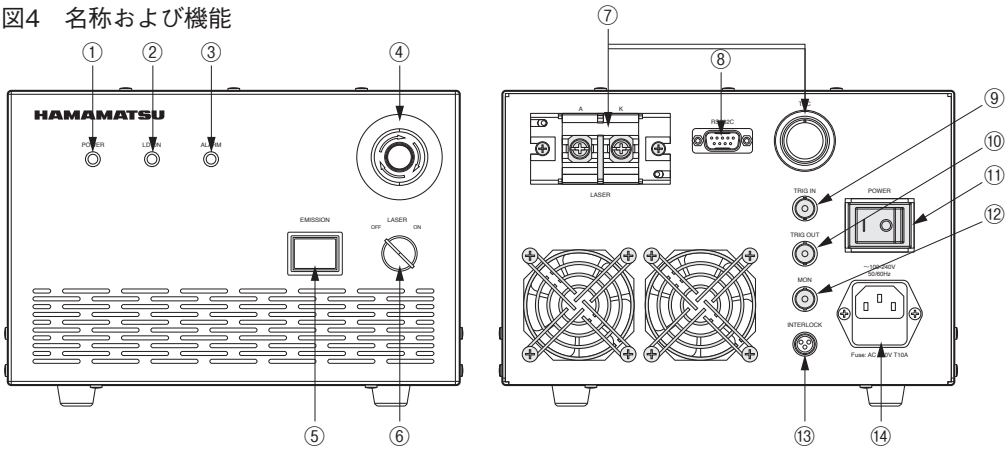

①POWERランプ
②LD ONランプ
③ALARMランプ
④緊急停止スイッチ
⑤EMISSIONスイッチ
⑥キースイッチ
⑦レーザヘッドケーブル接続コネクタ
⑧PC等接続端子 (RS-232C)
⑨トリガIN
⑩トリガOUT
⑪POWERスイッチ
⑫モニタOUT
⑬インターロック
⑭ヒューズホルダ付きACインレット

LDA3QE008

警告（クラス 3B レーザ）
不可視レーザ放射：ビームの被ばくを避けること

●本製品から放射される主レーザ光は、肉眼では見ることのできない不可視レーザ光です。本製品は、JIS C 6082 によるレーザ製品のクラス分けで、「クラス 3B レーザ」に該当します。
本製品を安全に使用していただくためには、JIS C 6802の規定などに従ってください。

ラベル例

クラス3B　レーザ製品
警告ラベル　説明ラベル

LGQF0707203CS

●本資料の記載内容は2021年7月現在のものです。製品の仕様は、改良等のため予告なく変更することがあります。

浜松ホトニクス株式会社　www.hamamatsu.com

□仙台営業所　〒980-0021　仙台市青葉区中央3-2-1（青葉通プラザ11階）　TEL (022)267-0121　FAX (022)267-0135
□東京営業所　〒100-0004　東京都千代田区大手町2-6-4（常盤橋タワー11階）　TEL (03)6757-4994　FAX (03)6757-4997
□中部営業所　〒430-8587　浜松市中央区砂山町325-6（日本生命浜松駅前ビル）　TEL (053)459-1112　FAX (053)459-1114
□大阪営業所　〒541-0052　大阪市中央区安土町2-3-13（大阪国際ビル10階）　TEL (06)6271-0441　FAX (06)6271-0450
□西日本営業所　〒812-0013　福岡市博多区博多駅東1-13-6（いちご博多イーストビル5階）　TEL (092)482-0390　FAX (092)482-0550
□レーザ事業部 営業推進グループ　〒438-0193　静岡県磐田市下神増314-5　TEL (0539)63-0230　FAX (0539)62-2205

Cat. No. LSSL3011J05
JAN. 2025