HAMAMATSU
PHOTON IS OUR BUSINESS

SLD
(スーパールミネッセントダイオード)
L11607-04

■特長
●高輝度
●低コヒーレンス性

■用途
●光応用計測
●医療イメージング

■概要
SLD (Super Luminescent Diode) は、レーザダイオードの高輝度とLEDの低コヒーレンス性を併せ持つ発光素子です。コヒーレンスノイズなどレーザダイオードの短所を補う高輝度光源として、様々な用途でご使用いただけます。

■絶対最大定格（温度項目以外は$T_{op(c)}$ = 25 ℃）

項目	記号	定格値	単位
光出力	Φ_e	35	mW
順電流	I_f	140	mA
逆電圧	V_r	1.5	V
動作温度	$T_{op(c)}$	0 ～ +50	°C
保存温度	T_{stg}	-20 ～ +80	°C

■電気的および光学的特性 ($T_{op(c)}$ = 25 ℃)

項目		記号	条件	定格値			単位
				Min.	Typ.	Max.	
中心波長		λ_c	Φ_e = 30 mW	855	875	895	nm
スペクトル半値幅		$\Delta\lambda$		7	10	13	nm
動作電圧		V_{op}		—	1.7	1.9	V
動作電流		I_{op}		—	110	125	mA
ビーム広がり角	水平	$\theta_{//}$	Φ_e = 30 mW 半値全角	6	11	16	° (度)
	垂直	$\theta_{\perp}$		26	36	46	° (度)
発光幅		—	設計値	—	5	—	μm
コヒーレンス長 (計算値)		L_c	Φ_e = 30 mW	—	70	—	μm

SLD (スーパールミネッセントダイオード) L11607-04

図1　光出力–順電流特性 (例)

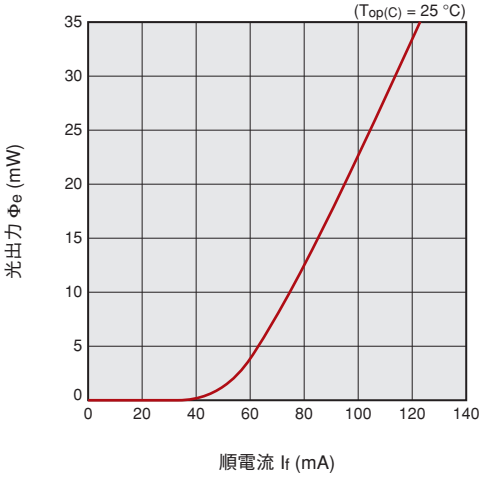

図2　発光スペクトル (例)

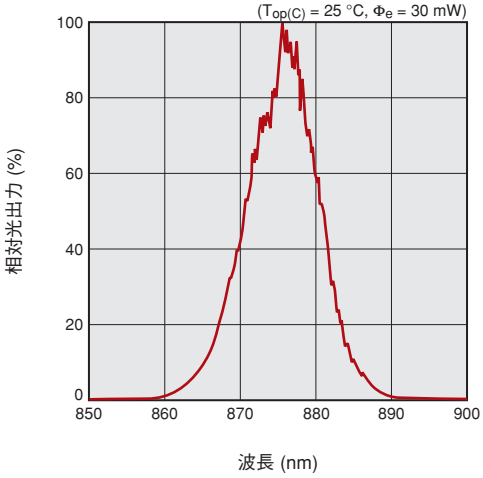

図3　指向特性 (例)

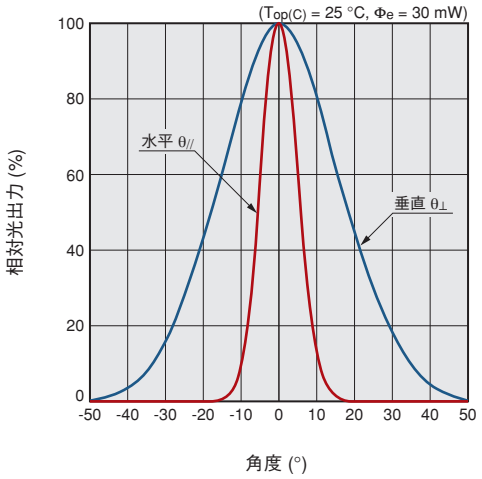

図4　外形寸法図 (単位:mm)

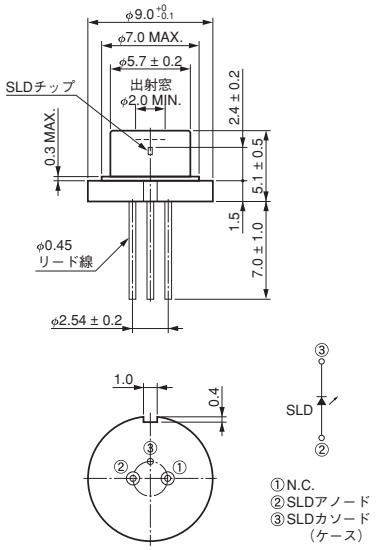

●本資料の記載内容は2023年10月現在のものです。製品の仕様は、改良等のため予告なく変更することがあります。

浜松ホトニクス株式会社　www.hamamatsu.com

□仙台営業所　〒980-0021　仙台市青葉区中央3-2-1(青葉通プラザ11階)　TEL (022)267-0121　FAX (022)267-0135
□東京営業所　〒100-0004　東京都千代田区大手町2-6-4(常盤橋タワー11階)　TEL (03)6757-4994　FAX (03)6757-4997
□中部営業所　〒430-8587　浜松市中区砂山町325-6(日本生命浜松駅前ビル)　TEL (053)459-1112　FAX (053)459-1114
□大阪営業所　〒541-0052　大阪市中央区安土町2-3-13(大阪国際ビル10階)　TEL (06)6271-0441　FAX (06)6271-0450
□西日本営業所　〒812-0013　福岡市博多区博多駅東1-13-6(いちご博多イーストビル5階)　TEL (092)482-0390　FAX (092)482-0550
□固体営業推進部　〒435-8558　浜松市東区市野町1126-1　TEL(053)434-3311　FAX(053)434-5184

Cat. No. LSLD2001J04
OCT. 2023 IP