HAMAMATSU
PHOTON IS OUR BUSINESS

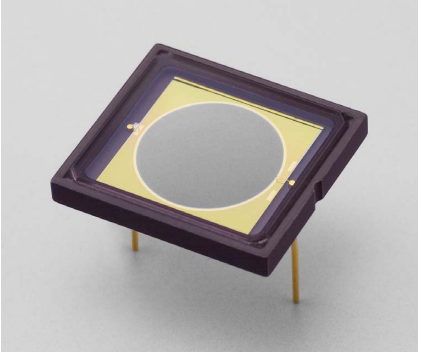

InGaAs PINフォトダイオード

G8370-10

大受光面 (ϕ10 mm)のセラミックタイプ

特長

- 受光面サイズ: ϕ10 mm
- 高感度: 0.95 A/W Typ. (λ=1.55 μm)
- 低暗電流
- 低PDL: 5 mdB typ., 10 mdB max.
- 感度不均一性: ±2 % typ.

用途

- LDパワーモニタ
- LDエージング装置

一般定格／絶対最大定格

項目	記号	定格値	単位
受光面サイズ	-	ϕ10	mm
逆電圧	V_R Max.	1	V
動作温度	Topr.	-25 ～ +70 *	°C
保存温度	Tstg.	-25 ～ +70 *	°C

* 結露なきこと

電気的および光学的特性 (Ta=25 °C)

項目	記号	条件	Min.	Typ.	Max.	単位
感度波長範囲	λ		-	0.9 ～ 1.7	-	μm
最大感度波長	λp		-	1.55	-	μm
受光感度	S	λ=1.3 μm	0.8	0.85	-	A/W
		λ=λp	0.85	1.0	-	A/W
暗電流	I_D	V_R=10 mV	-	0.2	2	μA
並列抵抗	Rsh	V_R=10 mV	5	50	-	kΩ
端子間容量	Ct	V_R=0 V, f=1 MHz	-	20	-	nF
遮断周波数	fc	V_R=0 V, R_L=50 Ω	-	100	-	kHz
雑音等価電力	NEP	λ=λp	-	6×10^{-13}	-	$W/Hz^{1/2}$
比検出能力	D*	λ=λp	-	1.5×10^{12}	-	$cm \cdot Hz^{1/2}/W$
感度不均一性	PRNU	受光部の80 %	-	±2	-	%
PDL	-	V_R=0 V, λ=1.55 μm	-	5	10	mdB

分光感度特性

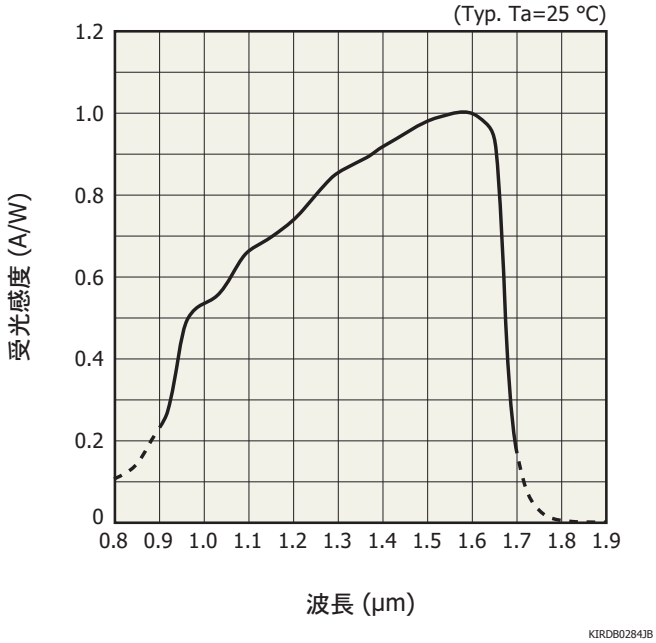

暗電流－逆電圧

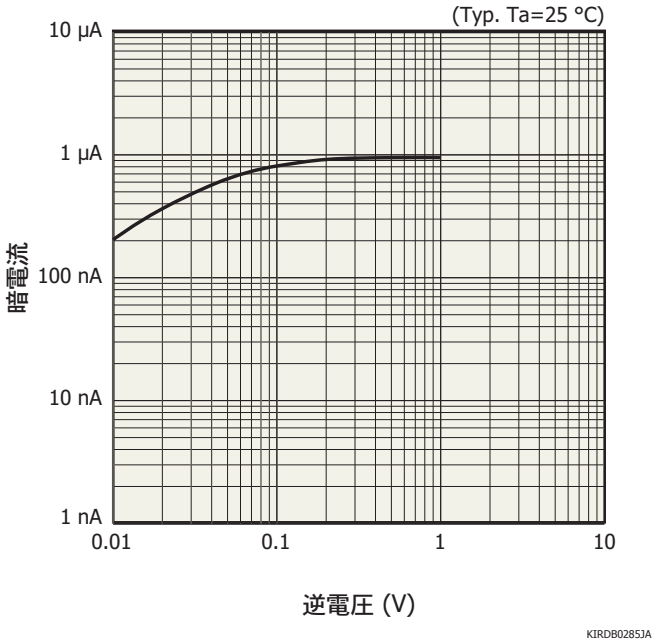

端子間容量－逆電圧

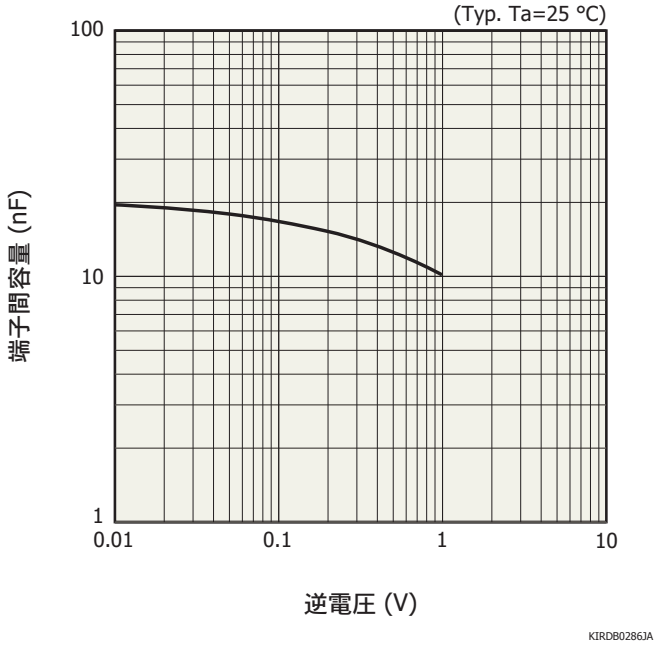

外形寸法図 (単位: mm)

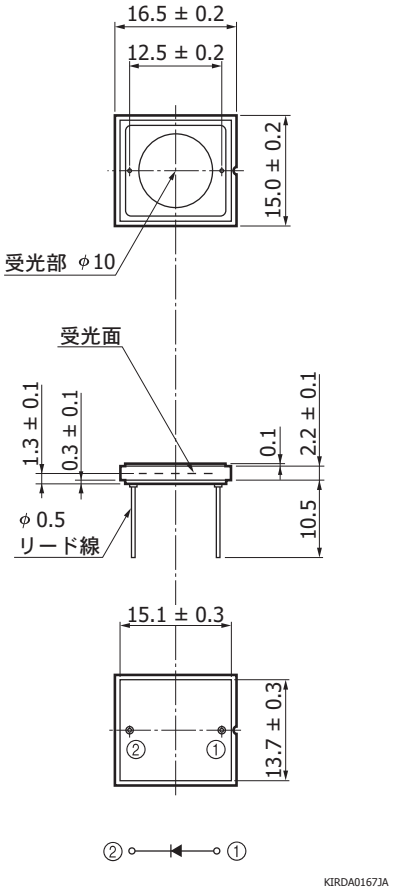

関連情報

www.hamamatsu.com/sp/ssd/doc_ja.html

■ 注意事項
・製品に関する注意事項とお願い
・安全上の注意
・メタル・セラミック・プラスチックパッケージ製品／使用上の注意

■ 技術情報
・赤外線検出素子／技術資料
・赤外線検出素子／用語の説明

本資料の記載内容は、平成30年1月現在のものです。
製品の仕様は、改良などのため予告なく変更することがあります。本資料は正確を期するため慎重に作成されたものですが、まれに誤記などによる誤りがある場合があります。本製品を使用する際には、必ず納入仕様書をご用命の上、最新の仕様をご確認ください。
本製品の保証は、納入後1年以内に瑕疵が発見され、かつ弊社に通知された場合、本製品の修理または代品の納入を限度とします。ただし、保証期間内であっても、天災および不適切な使用に起因する損害については、弊社はその責を負いません。
本資料の記載内容について、弊社の許諾なしに転載または複製することを禁じます。

浜松ホトニクス株式会社 www.hamamatsu.com

仙台営業所	〒980-0021	仙台市青葉区中央3-2-1 (青葉通プラザ11階)	TEL (022) 267-0121	FAX (022) 267-0135
筑波営業所	〒305-0817	茨城県つくば市研究学園5-12-10 (研究学園スクウェアビル7階)	TEL (029) 848-5080	FAX (029) 855-1135
東京営業所	〒105-0001	東京都港区虎ノ門3-8-21 (虎ノ門33森ビル5階)	TEL (03) 3436-0491	FAX (03) 3433-6997
中部営業所	〒430-8587	浜松市中区砂山町325-6 (日本生命浜松駅前ビル)	TEL (053) 459-1112	FAX (053) 459-1114
大阪営業所	〒541-0052	大阪市中央区安土町2-3-13 (大阪国際ビル10階)	TEL (06) 6271-0441	FAX (06) 6271-0450
西日本営業所	〒812-0013	福岡市博多区博多駅東1-13-6 (竹山博多ビル5階)	TEL (092) 482-0390	FAX (092) 482-0550

固体営業推進部 〒435-8558 浜松市東区市野町1126-1 TEL (053) 434-3311 FAX (053) 434-5184