HAMAMATSU
PHOTON IS OUR BUSINESS

Si PINフォトダイオード

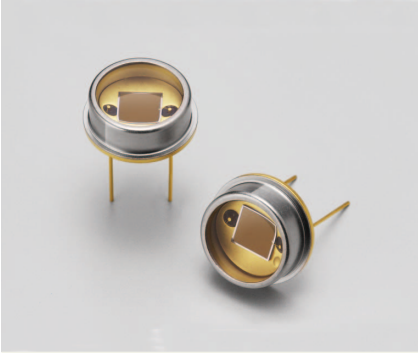

S9195

紫色レーザ用フォトダイオード

S9195は、紫色レーザの発光波長域における感度を向上させたSi PINフォトダイオードです。大面積ながら高速応答も実現しています。

特長

- 高感度: 0.28 A/W typ. (λ=405 nm)
- 高速応答: 50 MHz typ. (V_R=10 V)
- 受光面サイズ: 5.0 × 5.0 mm
- TO-8メタルパッケージ

用途

- 紫色レーザの検出、モニタ

絶対最大定格

項目	記号	定格値	単位
最大逆電圧	V_R max	20	V
動作温度	Topr	-40 ～ +100	°C
保存温度	Tstg	-55 ～ +125	°C

注) 絶対最大定格を一瞬でも超えると、製品の品質を損なう恐れがあります。必ず絶対最大定格の範囲内で使用してください。

電気的および光学的特性 (Ta=25 °C)

項目	記号	条件	Min.	Typ.	Max.	単位
感度波長範囲	λ		-	320 ～ 1000	-	nm
最大感度波長	λp		-	840	-	nm
受光感度	S	λ=405 nm	0.25	0.28	-	A/W
暗電流	I_D	V_R=10 V	-	0.5	5	nA
端子間容量	Ct	V_R=10 V, f=1 MHz	-	60	80	pF
遮断周波数	fc	V_R=10 V, R_L=50 Ω λ=405 nm, -3 dB	30	50	-	MHz
雑音等価電力	NEP	V_R=10 V, λ=λp		2.5×10^{-14}	-	$W/Hz^{1/2}$

分光感度特性

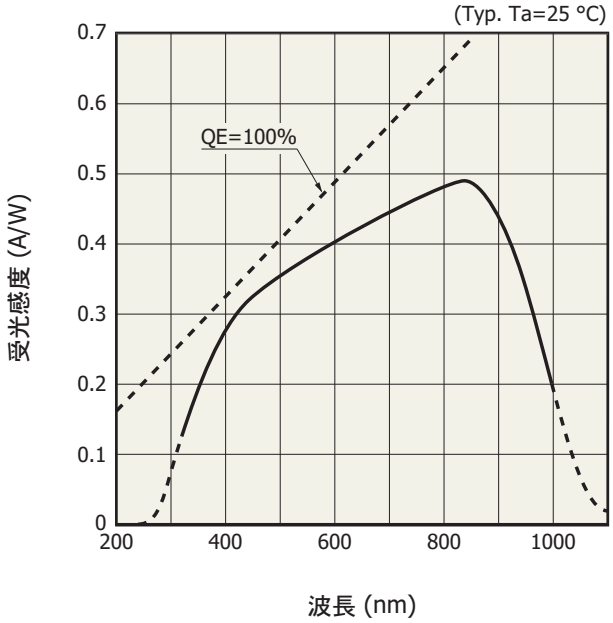

KPINB0289JA

感度の温度特性

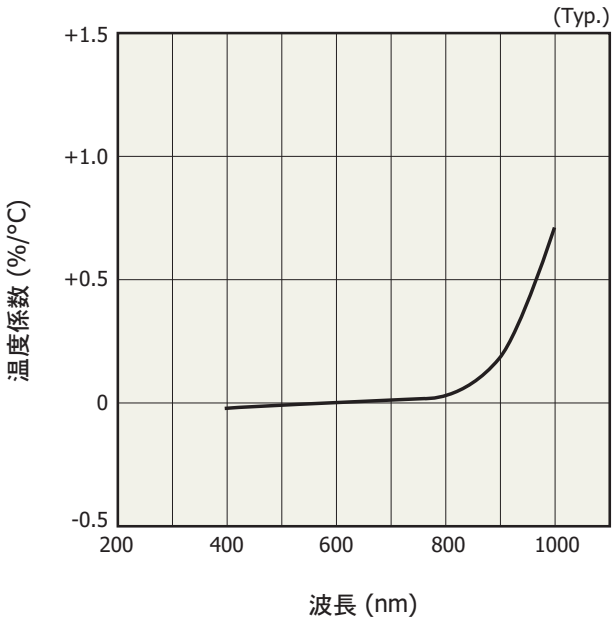

KPINB0290JA

暗電流－逆電圧

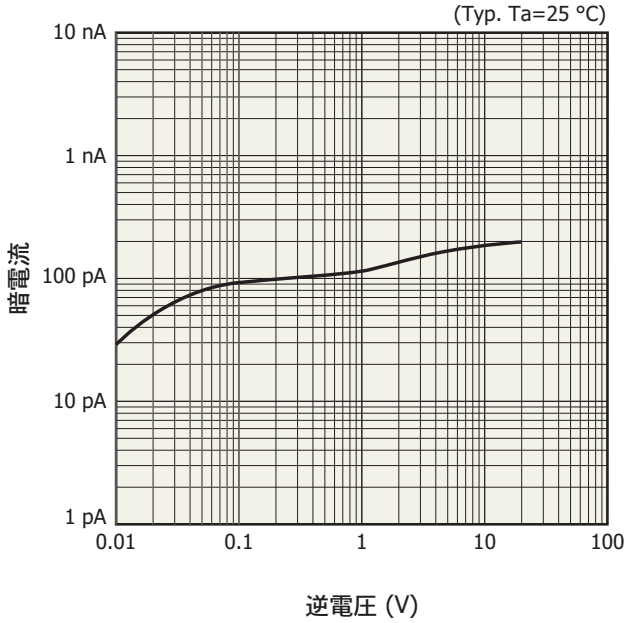

KPINB0291JA

端子間容量－逆電圧

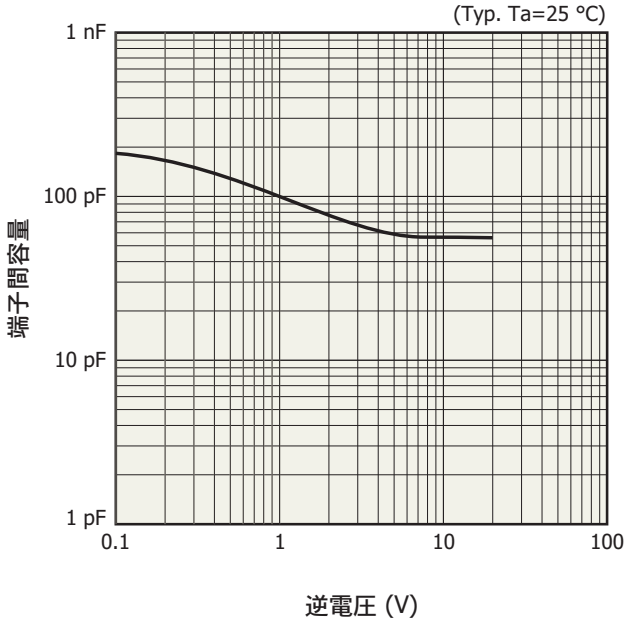

KPINB0292JA

外形寸法図 (単位: mm)

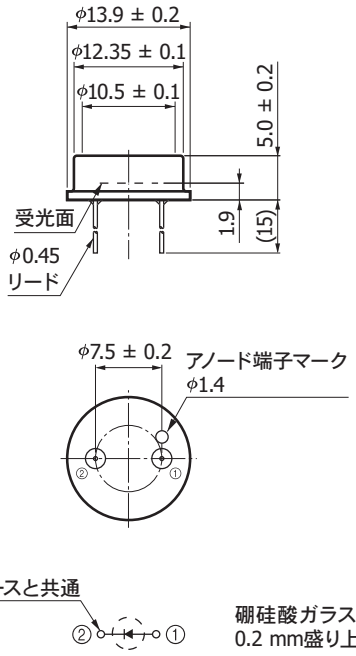

硼硅酸ガラス窓は、キャップ上面より最大
0.2 mm盛り上がる場合があります。

KPINA0094JA

関連情報

www.hamamatsu.com/sp/ssd/doc_ja.html

■ 注意事項
・ 製品に関する注意事項とお願い
・ メタル・セラミック・プラスチックパッケージ製品／使用上の注意

■ 技術情報
・ Siフォトダイオード／技術資料
・ Siフォトダイオード／用語の説明
・ Siフォトダイオード／応用回路例

本資料の記載内容は、平成29年9月現在のものです。
製品の仕様は、改良などのため予告なく変更することがあります。本資料は正確を期するため慎重に作成されたものですが、まれに誤記などによる誤りがある場合があります。本製品を使用する際には、必ず納入仕様書をご用命の上、最新の仕様をご確認ください。
本製品の保証は、納入後1年以内に瑕疵が発見され、かつ弊社に通知された場合、本製品の修理または代品の納入を限度とします。ただし、保証期間内であっても、天災および不適切な使用に起因する損害については、弊社はその責を負いません。
本資料の記載内容について、弊社の許諾なしに転載または複製することを禁じます。

浜松ホトニクス株式会社 www.hamamatsu.com

仙台営業所	〒980-0021	仙台市青葉区中央3-2-1 (青葉通プラザ11階)	TEL (022) 267-0121	FAX (022) 267-0135
筑波営業所	〒305-0817	茨城県つくば市研究学園5-12-10 (研究学園スクウェアビル7階)	TEL (029) 848-5080	FAX (029) 855-1135
東京営業所	〒105-0001	東京都港区虎ノ門3-8-21 (虎ノ門33森ビル5階)	TEL (03) 3436-0491	FAX (03) 3433-6997
中部営業所	〒430-8587	浜松市中区砂山町325-6 (日本生命浜松駅前ビル)	TEL (053) 459-1112	FAX (053) 459-1114
大阪営業所	〒541-0052	大阪市中央区安土町2-3-13 (大阪国際ビル10階)	TEL (06) 6271-0441	FAX (06) 6271-0450
西日本営業所	〒812-0013	福岡市博多区博多駅東1-13-6 (竹山博多ビル5階)	TEL (092) 482-0390	FAX (092) 482-0550

固体営業推進部　〒435-8558　浜松市東区市野町1126-1　TEL (053) 434-3311　FAX (053) 434-5184